lasiprofi
Ladungssicherung für Profis.

3D Installationsanleitung

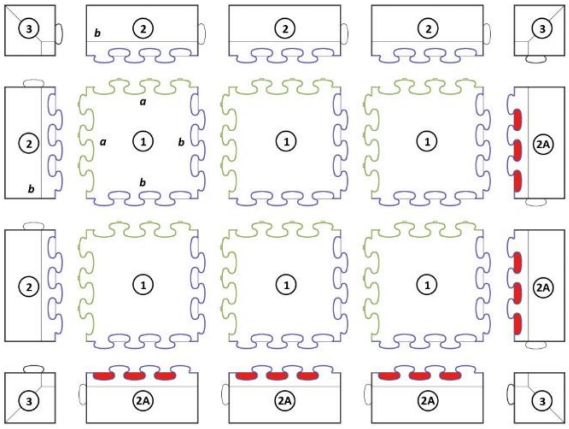

- Bei der Verlegung der Platten wird mit dem Zusammenstecken der mit **3** gekennzeichneten Eckplatten und den mit **2** gekennzeichneten Randplatten begonnen.
- Im nächsten Schritt werden die mit **1** gekennzeichneten Platten zusammengesteckt. Hierbei sind die unterschiedlichen Seiten entscheidend. Die Seiten mit den gleichen Eigenschaften haben wir entsprechend in grün mit dem Buchstaben „**a**" und in blau mit dem Buchstaben „**b**" gekennzeichnet. Die jeweils unterschiedlichen Seiten werden zusammengesteckt. In diesem Zusammenhang werden die positiven Verbindungselemente mit den negativen Verbindungselementen verknüpft.
- Nachdem die Puzzleteile miteinander verbunden worden sind, gilt es die Fläche mit Rand- und Eckplatten abzuschließen (siehe **2**, **2A**, **3**). Mehr Informationen zu diesem Thema und zum Entfernen der 3D-Zwischenelemente lassen sich im nächsten Punkt nachlesen.

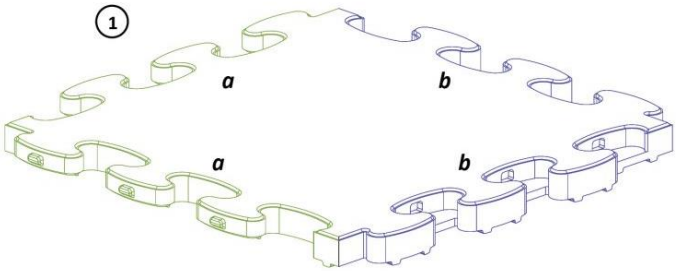

ENTFERNEN DER 3D-ZWISCHENELEMENTE

Die mit **1** gekennzeichneten Platten können sowohl mit ihren grünen, als auch mit ihren blauen Seiten mit den jeweiligen Randplatten verknüpft werden. Beim Zusammenstecken der blauen Seiten muss darauf geachtet werden, dass die rot gekennzeichneten 3D-Zwischenelemente der Randplatten vorher mit einem Cuttermesser ausgeschnitten werden.

Das Ausschneiden der 3D-Zwischenelemente gestaltet sich von unten am leichtesten.

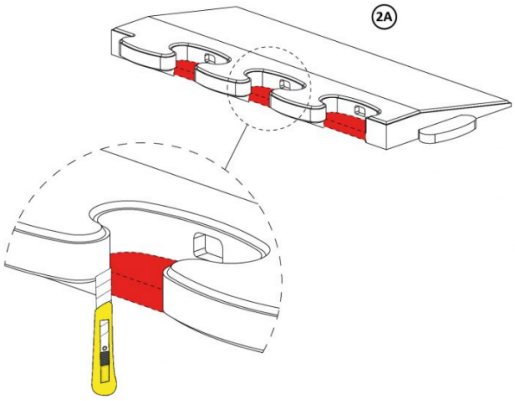

MT-Onlineshops GmbH | Werner-von-Siemens-Str. 12-14 | 36041 Fulda
info@ladungssicherung.eu | Tel.: +49 661 3809988-0

Größen

Beim Verladen der Puzzle Mat 3D auf Paletten sollte mit den Maßen 62×62 cm gerechnet werden. Beim Verlegen ist mit den Maßen 55×55 cm zu planen. Für die Flächenberechnung kann mit dem Wert 0,3025 m² gearbeitet werden. Sollte nicht geschnitten werden, bietet es sich an die Breite der Rand- und Eckplatten miteinzubeziehen.

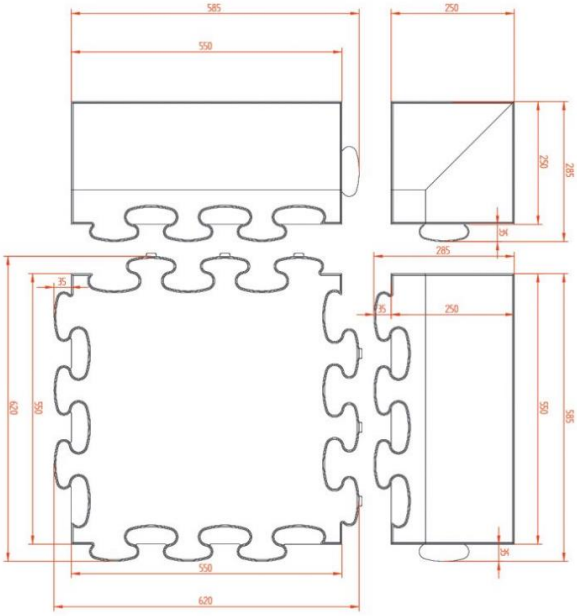
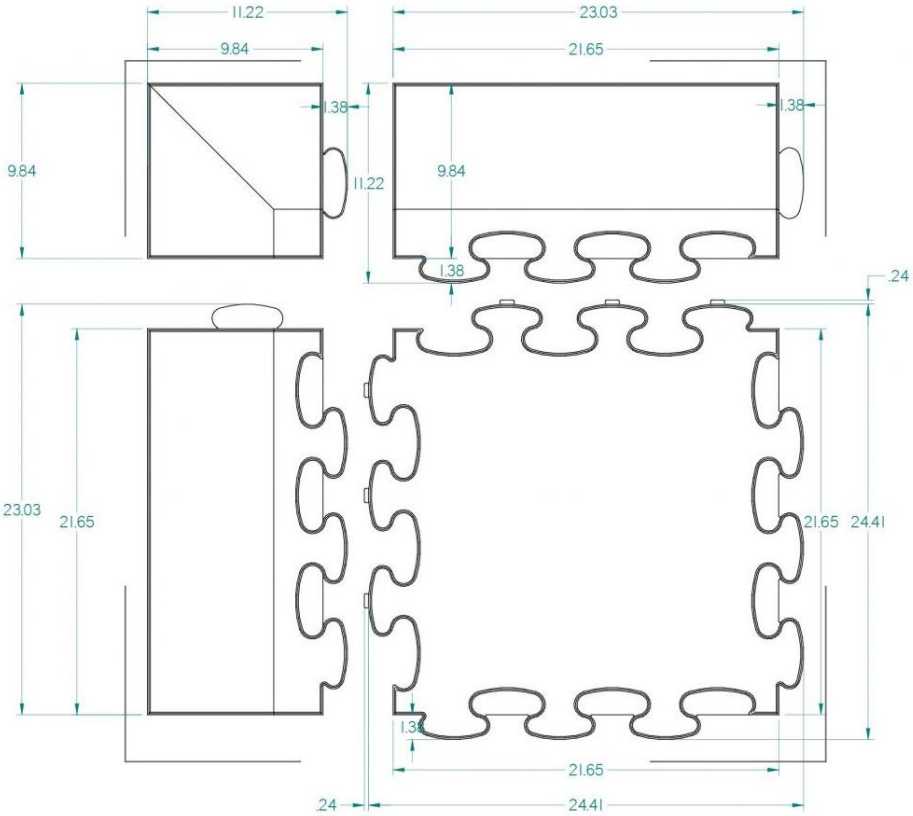
Maßeinheit: mm